Dokładki do zbrojenia dolnego
Stropodach
1:100

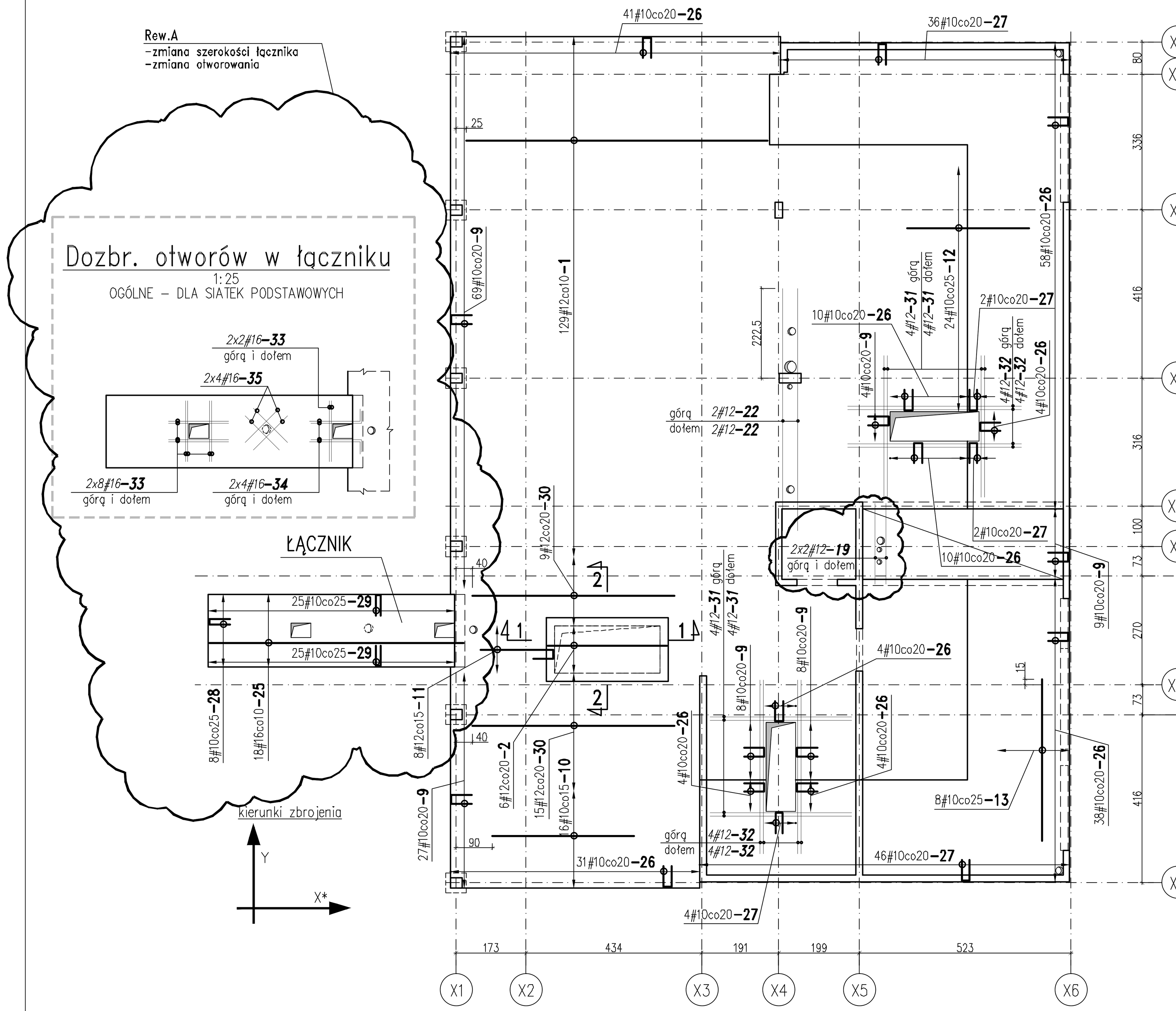

Dokładki do zbrojenia górnego
Stropodach
1:100

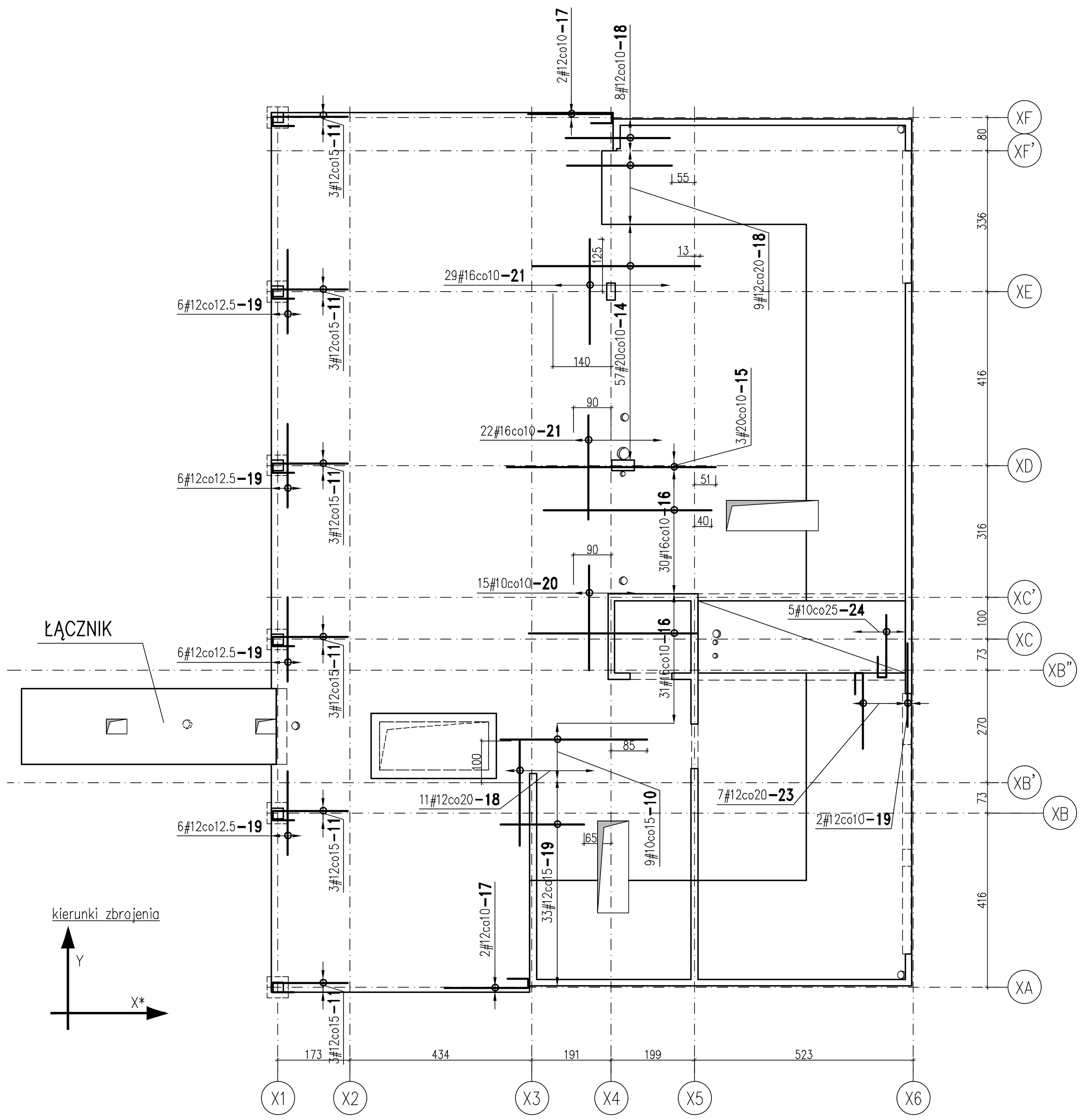

Siatka podstawowa zbroj. dolnego stropodachu nad budynkiem

*1#10/20x20–**205** L=335800*

Siatka podstawowa zbroj. górnego stropodachu nad budynkiem

*1#10/20x20–**204** L=332800*

Siatka podstawowa zbroj. dolnego łącznika

*1#10/25x25–**205** L=9300*

Siatka podstawowa zbroj. górnego łącznika

*1#10/25x25–**205** L=9300*

1–1
1:25

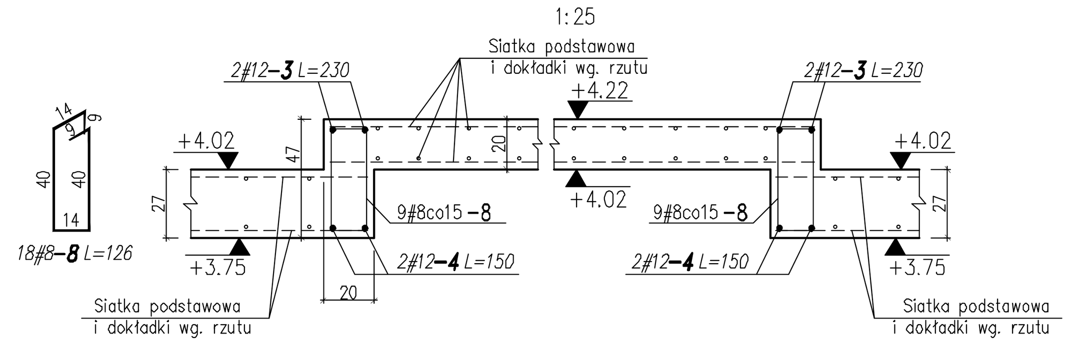

2–2
1:25

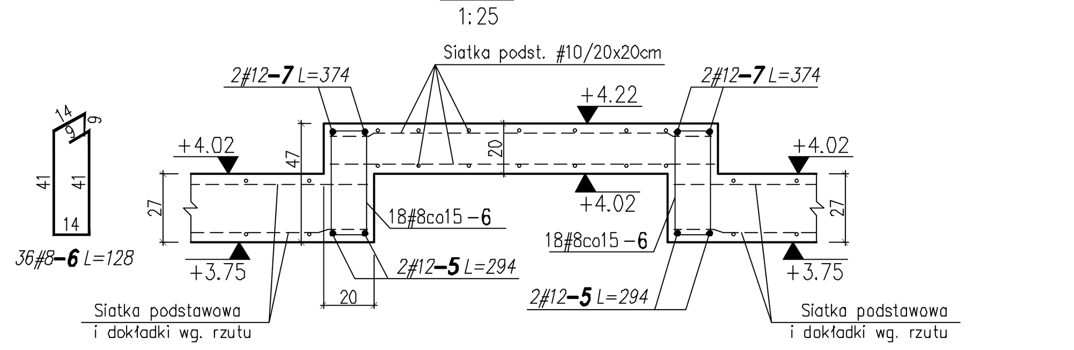

Detale zbrojenia
1:25
OGÓLNE – DLA SIATEK PODSTAWOWYCH

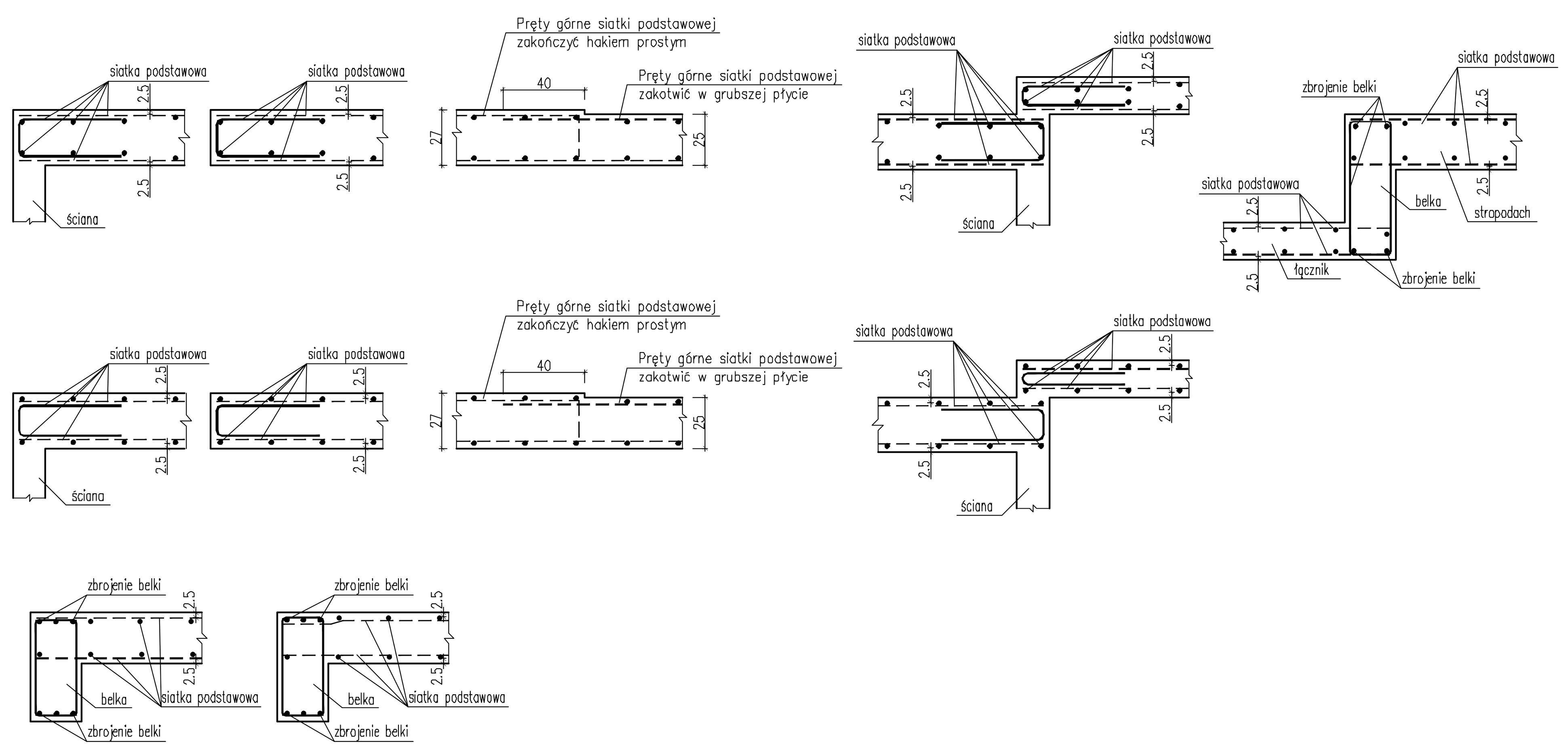

WYKAZ STALI ZBROJENIOWEJ
Rew.A

ELEMENTÓW 1 — NAZWA ELEMENTU: Siatka podstawowa zbroj. dolnego stropodachu nad budynkiem

numer	kształt	sztuk	średnica	klasa	długość	masa jedn.	masa całk.	UWAGI
205	335800 długość ogólna	1	10	A-IIIN	335800	0.617	2070.3	

ELEMENTÓW 1 — NAZWA ELEMENTU: Siatka podstawowa zbroj. dolnego łącznika

numer	kształt	sztuk	średnica	klasa	długość	masa jedn.	masa całk.	UWAGI
205	9300 długość ogólna	1	10	A-IIIN	9300	0.617	57.3	

ELEMENTÓW 1 — NAZWA ELEMENTU: Dodatek na pręty dystansowe

numer	kształt	sztuk	średnica	klasa	długość	masa jedn.	masa całk.	UWAGI
202	57000 długość ogólna	1	10	A-IIIN	57000	0.617	351.4	

ELEMENTÓW 1 — NAZWA ELEMENTU: Siatka podstawowa zbroj. górnego stropodachu nad budynkiem

numer	kształt	sztuk	średnica	klasa	długość	masa jedn.	masa całk.	UWAGI
204	332800 długość ogólna	1	10	A-IIIN	332800	0.617	2051.8	

ELEMENTÓW 1 — NAZWA ELEMENTU: Siatka podstawowa zbroj. górnego łącznika

numer	kształt	sztuk	średnica	klasa	długość	masa jedn.	masa całk.	UWAGI
205	9300 długość ogólna	1	10	A-IIIN	9300	0.617	57.3	

ELEMENTÓW 1 — NAZWA ELEMENTU: Dokładki do zbrojenia dolnego

numer	kształt	sztuk	średnica	klasa	długość	masa jedn.	masa całk.	UWAGI
1	745	129	12	A-IIIN	745	0.888	853.2	
2	295	6	12	A-IIIN	295	0.888	15.7	
9	22 50 50	125	10	A-IIIN	122	0.617	94	
10	350	16	10	A-IIIN	350	0.617	34.5	
11	22 50 180	8	12	A-IIIN	252	0.888	17.9	
12	300	24	10	A-IIIN	300	0.617	44.4	
13	400	8	10	A-IIIN	400	0.617	19.7	
19	200	4	12	A-IIIN	200	0.888	7.1	
22	600	4	12	A-IIIN	600	0.888	21.3	
25	629	18	16	A-IIIN	629	1.578	178.7	
26	20 50 50	204	10	A-IIIN	120	0.617	150.9	
27	18 50 50	90	10	A-IIIN	118	0.617	65.5	
28	13 50 50	8	10	A-IIIN	113	0.617	5.6	
29	11 50 50	50	10	A-IIIN	111	0.617	34.2	
30	500	24	12	A-IIIN	500	0.888	106.5	
31	350	16	12	A-IIIN	350	0.888	49.7	
32	430	16	12	A-IIIN	430	0.888	61.1	
33	150	20	16	A-IIIN	150	1.578	47.4	
34	30 125	8	16	A-IIIN	155	1.578	19.6	
35	120	8	16	A-IIIN	120	1.578	15.2	

ELEMENTÓW 1 — NAZWA ELEMENTU: Dokładki do zbrojenia górnego

numer	kształt	sztuk	średnica	klasa	długość	masa jedn.	masa całk.	UWAGI
10	350	9	10	A-IIIN	350	0.617	19.4	
11	22 50 180	18	12	A-IIIN	252	0.888	40.3	
14	400	57	20	A-IIIN	400	2.466	562.3	
15	500	3	20	A-IIIN	500	2.466	37	
16	400	61	16	A-IIIN	400	1.578	385.1	
17	22 50 200	4	12	A-IIIN	272	0.888	9.7	
18	250	28	12	A-IIIN	250	0.888	62.1	
19	200	59	12	A-IIIN	200	0.888	104.8	
20	250	15	10	A-IIIN	250	0.617	23.1	
21	250	51	16	A-IIIN	250	1.578	201.2	
23	18 50 180	7	12	A-IIIN	248	0.888	15.4	
24	20 50 150	5	10	A-IIIN	220	0.617	6.8	

ELEMENTÓW 1 — NAZWA ELEMENTU: 1–1

numer	kształt	sztuk	średnica	klasa	długość	masa jedn.	masa całk.	UWAGI
3	150 40 40	4	12	A-IIIN	230	0.888	8.2	
4	150	4	12	A-IIIN	150	0.888	5.3	
8	14 wymiary po wewnętrznej 9 40	18	8	A-IIIN	126	0.395	8.9	

ELEMENTÓW 1 — NAZWA ELEMENTU: 2–2

numer	kształt	sztuk	średnica	klasa	długość	masa jedn.	masa całk.	UWAGI
5	294	4	12	A-IIIN	294	0.888	10.4	
6	14 wymiary po wewnętrznej 9 41	36	8	A-IIIN	128	0.395	18.2	
7	294 40 40	4	12	A-IIIN	374	0.888	13.3	

PODSUMOWANIE

STAL/ŚREDNICA	masa [kg]	długość [mb]
ø10	5086.5	8250
ø12	1402.1	1579.2
ø16	847.1	536.7
ø20	599.3	243
ø8	27.1	68.8
razem	7962.1	10677.7

ZASADY INTERPRETACJI DŁUGOŚCI POSZCZEGÓLNYCH SEGMENTÓW PRĘTÓW ZBROJENIOWYCH

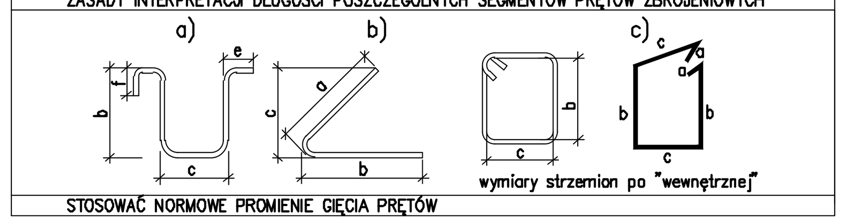

STOSOWAĆ NORMOWE PROMIENIE GIĘCIA PRĘTÓW

Beton B37
Stal zbrojeniowa: A-IIIN (#)

UWAGI:
1. Grubość stropu 27 cmi 25 cm, wg rysunku szalunkowego.
2. Kierunek uprzywilejowany zbrojenia –X.
   Otulina w kierunku uprzywilejowanym 2.5cm.
3. Siatka podstawowa dolna stropodachu nad budynkiem: #10co20x20,
   siatka podstawowa górna stropodachu nad budynkiem: #10co20x20.
   Siatka podstawowa łącznika: #10co25x25,
   siatka podstawowa łącznika: #10co25x25.
4. W jednym przekroju łączyć co najwyżej 50% prętów siatki podstawowej.
5. Pręty siatki podstawowej łączyć na zakład 40 cm dla #10.
6. Przesunięcie zakładu – 60cm dla #10.
7. Na rysunku pokazano jedynie dokładki zbrojeniowe bez ilustrowania rozkładu wkładek zbr. podstawowego.
8. Pręty zbrojenia dodatkowego przechodzące przez otwór ułożyć równomiernie po obu stronach otworu bez rozcinania.
9. Zbrojenie podstawowe wyciąć w rzucie otworów instalacyjnych.
10. Wymiary na rysunku podano w cm.
11. Rozpatrywać łącznie z rysunkiem szalunkowym stropodachu.

Detal dozbrojenia otworów
Jeżeli na rzutach zbrojenia nie pokazano inaczej, otwory dozbrajać wg detalu
1:10

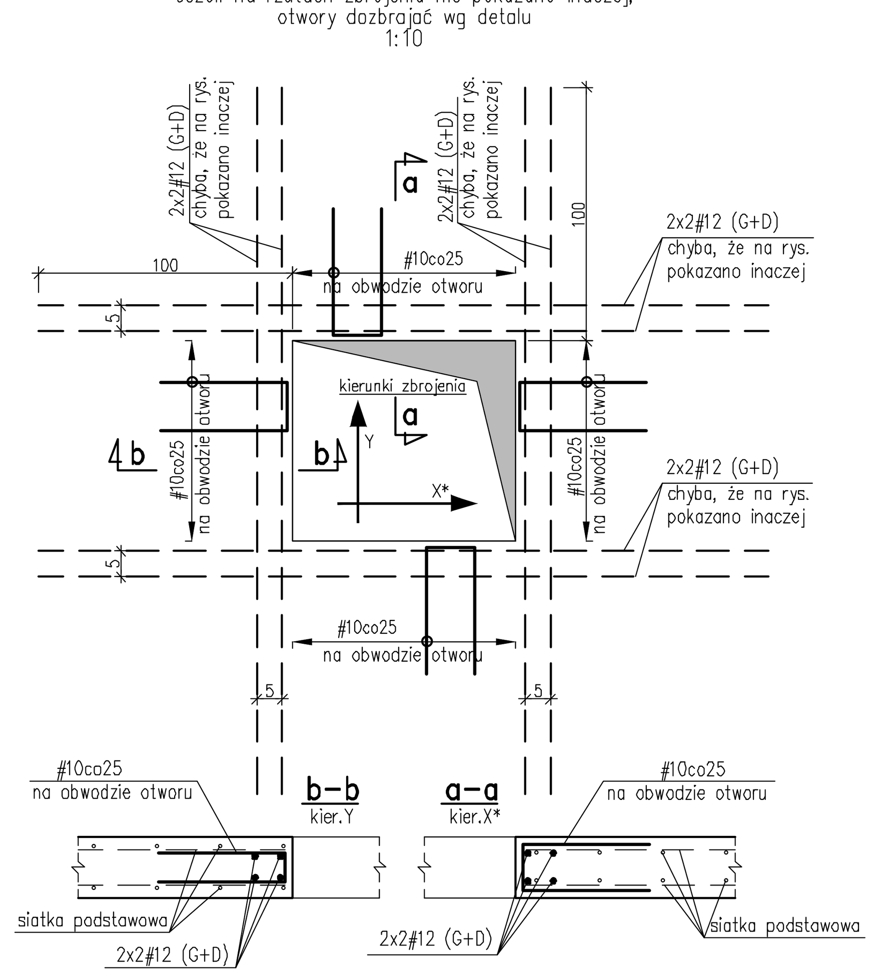

Nie dotyczy otworów poniżej 16x16 cm lub ø16 cm

schemat:

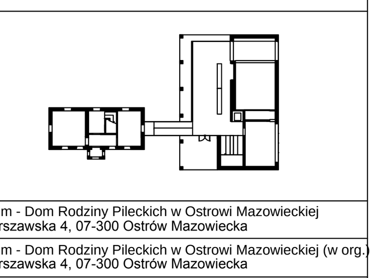

nazwa i adres obiektu:	Muzeum - Dom Rodziny Pileckich w Ostrowi Mazowieckiej ul. Warszawska 4, 07-300 Ostrów Mazowiecka		
inwestor:	Muzeum - Dom Rodziny Pileckich w Ostrowi Mazowieckiej (w org.) ul. Warszawska 4, 07-300 Ostrów Mazowiecka		
jednostka projektowa:	BDR Architekci - konsorcjum firm Konrad Basan, Paweł Dadok, Maria Roj, Michał Rogowski ul. Ludna 3A/17, 00-405 Warszawa		
jednostka projektowa:	TMJ PROJEKT ZIĘTAŁA PŁOSZAJ Sp. j. 00-162 Warszawa, ul. Dzielna 3 tel. (22) 838 21 24, faks (22) 636 66 10 e-mail: tmjprojekt@tmjprojekt.com.pl		
temat:	Remont, rozbudowa, przebudowa i zmiana sposobu użytkowania budynku jednorodzinnego na Muzeum – Dom Rodziny Pileckich ul. Warszawska 4, 07-300 Ostrów Mazowiecka dz. nr 2338/2 z ob.g. nr 0001		
		nr uprawnień:	podpisy:
konstrukcja			
projektant:	mgr inż. Dariusz Płoszaj	264/Lb/99	
sprawdzający:	mgr inż. Tomasz Ziętała	Wa-436/92	
stadium:	PROJEKT WYKONAWCZY		
branża:	KONSTRUKCJA		
tutuł rysunku:	STROPODACH. ZBROJENIE PŁYTY		
	data:	2018-04	
	skala:	1:100	
	numer rysunku:	K-07	
	rewizja:	A	
	nazwa pliku:	K-07_stropodach_zbroj	